Electrolux PROFESSIONAL

Modular Cooking
4-brännare gashäll, betjänas från 2 sidor

Produkt #

Modell #

Namn #

SIS #

AIA #

589073 (MCGHACJOPO) 4-brännare gashäll, betjänas från 2 sidor

Kort specifikation

Pos.

Enheten är konstruerad i enlighet med DIN 18860-2 med 20 mm droppkant på toppskivan. Tillverkad i en robust ramkonstruktion. Arbetsyta i 2 mm 1.4301 (AISI 304). Släta arbetsytor som är enkla att rengöra. THERMODUL-Anslutningssystem ger arbetsytor med minimala skarvar som gör att fett och smuts inte kan tränga ner mellan enheterna. 4 gasbrännare med optimerad förbränning, tändsäkringsmekanism med termoelement och skyddad pilotlåga. Brännare med "flower flame"-brännare trippelring med igensättningsskydd. Manuella gasventiler ger exakt kontroll över lågan. Stort kastrullstöd i gjutjärn med långa mittfenor som gör att såväl stora som små kastruller kan användas. Djupt, plant spilltråg med rundade hörn och dräneringshål. Metallvred med silikoninfattning för enklare hantering och rengöring. Kapslingsklass IPX4
Konfiguration: Enheten betjänas från två sidor.

.

Huvudfunktioner

- Släckskyddsmekanism på brännare skyddar mot gasläckage om lågan släcks oavsiktligt.
- Stort kastrullstöd i gjutjärn med långa mittfenor som gör att såväl stora som små kastruller kan användas.
- Manuella gasventiler möjliggör exakt kontroll av lågans intensitet mellan de olika lägena.
- Kokkärl kan enkelt flyttas från ett område till ett annat utan lyft.
- Servicevänlig, alla viktiga komponenter kan nås från framsidan.
- THERMODUL-anslutningssystemet ger en arbetsyta utan skarvar som inte släpper igenom smuts när enheterna är sammankopplade. Detta underlättar då en enhet behöver avlägsnas vid byte eller service.
- Metallvred med silikoninfattning för enklare hantering och rengöring. Den speciella utformningen förhindrar att det kommer in vätska eller smuts i viktiga komponenter.
- Brännare med optimerad förbränning. Brännare med blomformad trippelring med igensättningsskydd.
- [NOT TRANSLATED]

Konstruktion

- Varje brännare är utrustad med en skyddshandventil med termoelement och skyddad pilotflamma.
- 2 mm arbetsyta i 1.4301 (AISI 304).
- Plan ytkonstruktion för att lätt rengöra ytorna.
- Inre ram för robust konstruktion i 2 mm och 3 mm i 1.4301 (AISI 304).
- IPX4-intyg för vattentålighet.
- Enheten är konstruerad enligt DIN 18860_2 med 20 mm droppkant.
- Enheten konstruerad enligt DIN 18860_2 med 20 mm droppkant och 70 mm indragen sockel.

Modular Cooking
4-brännare gashäll, betjänas från 2 sidor

Front

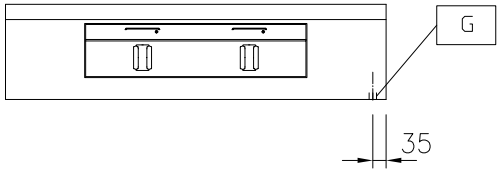

Sida

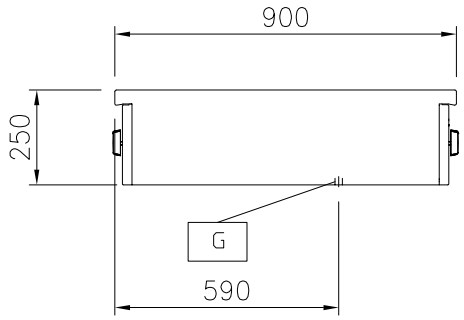

EQ = Ekvipotential skruv
G = Gasanslutning

Topp

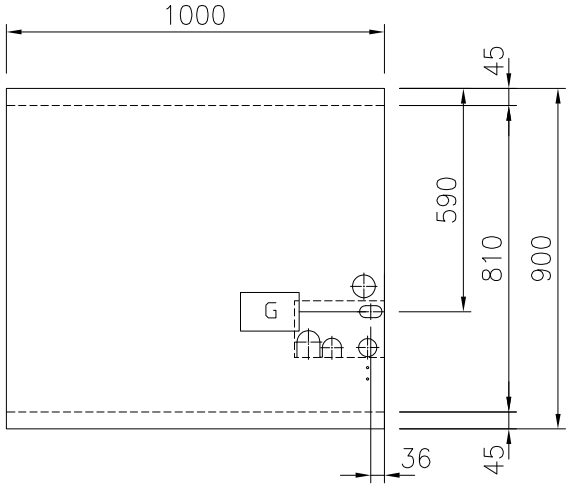

Gas

Gas, effekt:	
589073 (MCGHACJOPO)	40 kW
Gastyp alternativ:	
Gasintag:	1/2"

Viktig information

Konfiguration:	Two-Side Operated;Top
Effekt främre brännare:	ISO 9001; ISO 14001 - ISO 9001; ISO 14001 kW
Effekt bakre brännare	10 - 10 kW
Bakre brännare mått - mm	Ø 70 Ø 70
Främre brännare mått - mm	Ø 70 Ø 70
Yttermått, bredd	1000 mm
Yttermått, djup	900 mm
Yttermått, höjd	250 mm
Nettovikt:	82 kg

Används ej som installationshandling. Begär separat installationsanvisning.

Företaget förbehåller sig rätten att göra ändringar i de produkter utan föregående meddelande.

Övriga Tillbehör

• Kopplingsräls, TL90	PNC 912502	❑
• Fronträcke, 1000mm lång x 130 mm djup	PNC 912528	❑
• Fronträcke, 1000mm lång x 200 mm djup	PNC 912558	❑
• Fällbar hylla, 300x900mm	PNC 912581	❑
• Fällbar hylla, 400x900mm	PNC 912582	❑
• Fixerad sidohylla, 200x900mm	PNC 912589	❑
• Fixerad sidohylla, 300x900mm	PNC 912590	❑
• Fixerad sidohylla, 400x900mm	PNC 912591	❑
• Kopplingsräls, höger, mellan THL och Pro Thrmetic	PNC 912975	❑
• Kopplingsräls, vänster, mellan THL och Pro Thermetic	PNC 912976	❑
• Sido-kopplingsräls för slätsittande vänster sidopanel, TL90	PNC 913111	❑
• Sido-kopplingsräls för slätsittande höger sidopanel, TL90	PNC 913112	❑
• Sido-kopplingsräls (12mm) för TL 90, vänster	PNC 913202	❑
• Sido-kopplingsräls (12mm) för TL 90, höger	PNC 913203	❑
• Profil, D900, TL Övrig Maskin	PNC 913232	❑
• - NOT TRANSLATED -	PNC 913289	❑
• Wok kit för öppen brännare THL 90-12KW	PNC 913656	❑
• Kokplatta, slät för 1 brännare 7KW&10KW	PNC 913674	❑

Företaget förbehåller sig rätten att göra ändringar i de produkter utan föregående meddelande.